WAGNER

Earlex® 6700

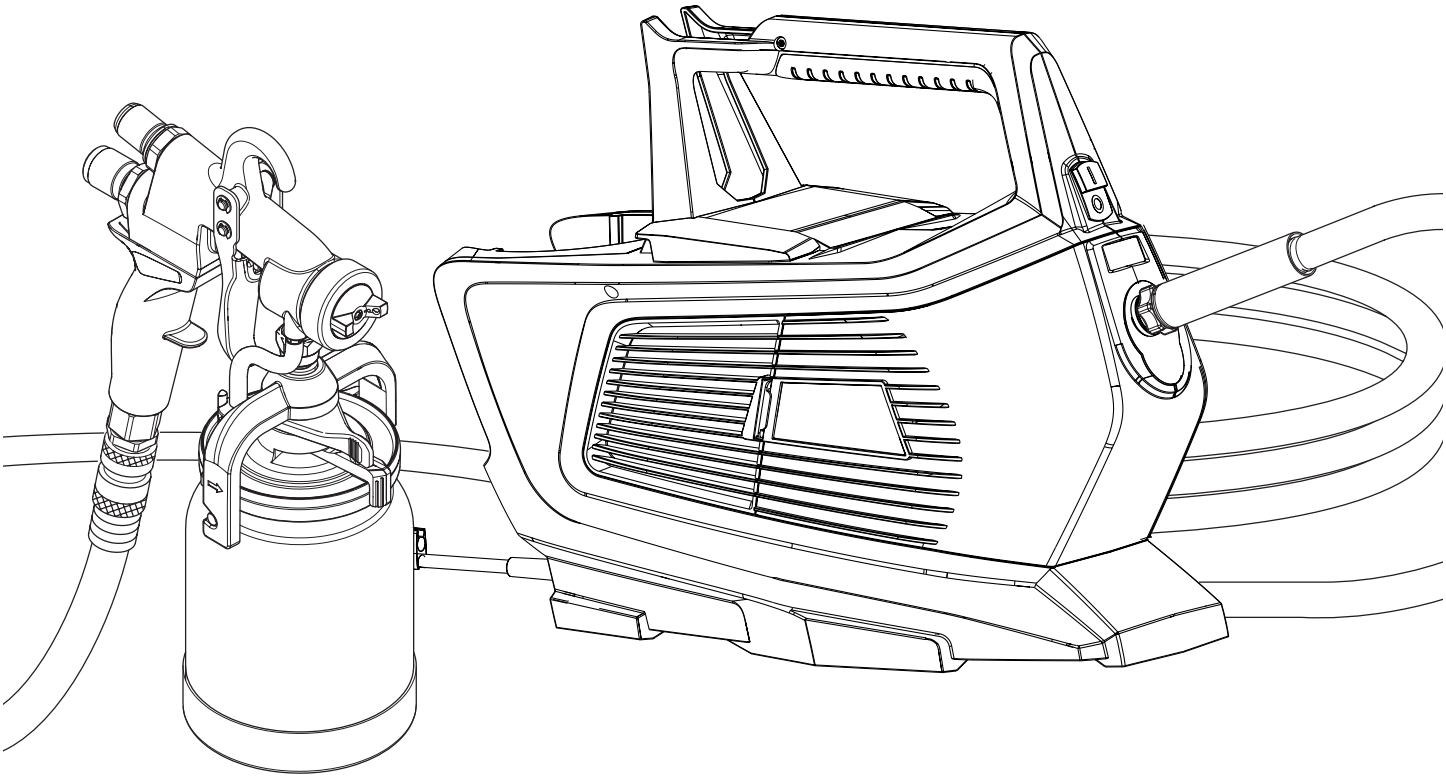

OWNER'S MANUAL • MANUEL DE L'UTILISATEUR • MANUAL DE USARIO

READ THIS MANUAL FOR COMPLETE INSTRUCTIONS •

LIRE CE MANUEL POUR OBTENIR DES DIRECTIVES COMPLÈTES •

LEA ESTE MANUAL PARA OBTENER LAS INSTRUCCIONES COMPLETAS

PLEASE READ AND SAVE THIS INSTRUCTION MANUAL ENGLISH • FRANÇAIS • ESPAÑOL

0724 • Form No. 2445520C

TABLE DE MATIÈRES

PRESCRIPTIONS DE SÉCURITÉ 14
EXPLICATION DES SYMBOLES UTILISÉS.....14
DIRECTIVES DE MISE À LA TERRE **15**
RENSEIGNEMENTS IMPORTANTS SUR L'ÉLECTRICITÉ 15
DANGERS POUR LA SÉCURITÉ **15**
INTRODUCTION 16
COMPOSANTS.....16
CHOIX D'UN JEU D'AIGUILLE 17
CHANGEMENT D'UN JEU D'AIGUILLE 17
RÉGLAGE DU PISTOLET 18-19
MISE EN SERVICE.....19
TECHNIQUE DE PROJECTION.....20
INTERRUPTIONS DE TRAVAIL 20
NETTOYAGE.....21
MAINTENANCE 22
NETTOYAGE/REMPLACEMENT DES FILTRES 22
NETTOYAGE DES TUYAUX À AIR.....22
SOUPAPE D'AÉRATION.....22
TABLEAU DE DILUTION DU MATÉRIAU/JEU D'AIGUILLE 23
DÉPANNAGE.....24
GARANTIE.....25
LISTE DE PIÉCES 38-40

EXPLICATION DES SYMBOLES UTILISÉS

Lire toutes ces consignes avant d'utiliser l'appareil. Garder ces consignes.

Pour réduire les risques d'incendie ou d'explosion, de choc électrique et de blessure, vous devez lire et comprendre les directives figurant dans ce manuel. Familiarisez-vous avec les commandes et l'utilisation adéquate de l'équipement.

→ **Indique une situation à risque, laquelle, si elle n'est pas évitée, peut entraîner des blessures graves, voire la mort.**

→ **Ce symbole indique un risque potentiel pour vous ou pour l'appareil. D'importantes informations sur la manière d'éviter tout dommage de l'équipement ou d'éviter des blessures légères sont indiquées ci-après.**

→ **Risque d'incendie**

→ **Risque d'explosion**

→ **Risque de blessures provenant de chocs électriques**

→ **Les notes contiennent des informations qui doivent être consciencieusement respectées.**

DIRECTIVES DE MISE À LA TERRE

Cet appareil doit être mis à la terre. En cas de court-circuit, cette précaution réduit les risques de choc en procurant un parcours au courant électrique. Le cordon de l'appareil est doté d'un fil de terre relié à la troisième broche de sa fiche. Cette dernière doit être branchée dans une prise correctement câblée et mise à la terre conformément aux codes et règlements locaux.

MISE EN GARDE - Le fait de ne pas brancher correctement la fiche trifilaire de l'appareil peut entraîner des risques de choc électrique.

Si on doit réparer ou remplacer le cordon ou la fiche, ne pas raccorder le fil de terre à la borne des broches plates (lames) de cette dernière. Ce fil, normalement vert (avec ou sans rayures jaunes), doit être relié à la broche de terre.

Consulter un technicien ou un électricien qualifié à défaut de comprendre l'ensemble des présentes directives ou en cas d'incertitude quant à la mise à terre de l'appareil. Ne pas modifier la fiche de l'appareil; si elle ne s'adapte pas dans la prise voulue, la faire remplacer par un électricien qualifié.

Conçu pour les circuits de 120 V, cet appareil est doté d'une fiche ressemblant à celle illustrée ci-dessous. S'assurer que le produit est connecté à une prise électrique ayant la même configuration que la fiche mâle. Ne pas utiliser d'adaptateur avec ce produit.

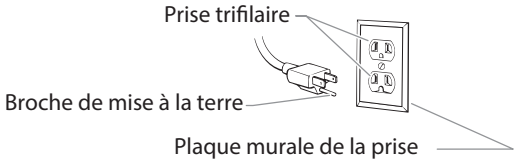

RENSEIGNEMENTS IMPORTANTS SUR L'ÉLECTRICITÉ

Si l'application requiert l'utilisation d'une rallonge, celle-ci doit être trifilaire et dotée d'une fiche à trois broches et d'un connecteur à trois fentes pouvant accepter la fiche de l'appareil. Cette rallonge doit être en bon état. On doit en outre s'assurer qu'elle est d'un calibre suffisant pour éviter les baisses de tension susceptibles de provoquer des pertes de puissance ou une surchauffe de l'appareil.

On recommande l'utilisation d'un cordon de calibre 14 ou 12 (voir le tableau). Si la rallonge doit servir à l'extérieur, on doit opter pour un type de cordon dont la désignation arbore le suffixe « W-A » (ex. SJTW-A).

Cordon de calibre	Longueur maximum de cordon
12	46 m
14	31 m

IMPORTANTES CONSIGNES DE SÉCURITÉ

Attention

Ce produit est conçu pour un usage résidentiel. Peut être utilisé à l'intérieur ou à l'extérieur. Ne pas utiliser de matériaux ayant un point d'inflammabilité de moins de 100°F (38°C).

RISQUES D'ACCIDENTS

RISQUE D'EXPLOSION OU D'INCENDIE

Les vapeurs inflammables, comme les vapeurs de solvant et de peinture, dans un espace de travail peuvent s'enflammer ou exploser.

PRÉVENTION :

- Ne pulvérisez pas de matières inflammables ou combustibles près d'une flamme nue, de voyants lumineux ou de sources d'ignition telles que des objets chauds, cigarettes, moteurs, matériel et appareils électriques. Évitez de produire des étincelles en connectant et en déconnectant les cordons électriques.
- Pour un usage exclusif avec des produits à l'eau ou des produits minéraux de type alcool avec un point d'éclair minimum de 38 ˚C (100 ˚F) – Ne pulvérisez pas et ne les nettoyez pas avec des liquides ayant un point d'éclair inférieur à 38 ˚C (100 ˚F). Le point d'éclair est la température à laquelle un fluide peut produire suffisamment de vapeur pour s'enflammer.
- Vérifiez que tous les conteneurs ou systèmes de stockage sont reliés à la terre pour éviter les décharges d'électricité statique.
- La zone de pulvérisation doit toujours être bien aérée. Une bonne quantité d'air frais doit constamment traverser la zone de pulvérisation pour éviter les accumulations de vapeurs inflammables. Le système de turbine doit être placé dans une zone bien aérée. Ne pulvérisez pas le système de turbine.
- Ne fumez pas dans la zone de pulvérisation.
- N'actionnez pas d'interrupteurs électriques, de moteurs ou autres dispositifs produisant des étincelles dans la zone de pulvérisation.
- Maintenez la propreté de la zone et veillez à ce qu'elle ne contienne pas de conteneurs de peinture ou de solvant, de chiffons et autres matières inflammables.
- Sachez ce que contiennent la peinture et les solvants pulvérisés. Lisez les fiches de sécurité du matériel (SDS) et les étiquettes apposées sur les conteneurs de peintures et de solvants. Respectez les consignes de sécurité du fabricant de peinture et de solvant.
- Ayez un extincteur en bon état de fonctionnement à portée de main

RISQUE DE CHOC ÉLECTRIQUE

Ce produit peut causer des blessures en raison du choc électrique.

PRÉVENTION :

- N'immergez jamais les composants électriques.
- Ne laissez jamais l'appareil sous la pluie. Entreposez-le à l'intérieur.
- Garder la fiche du cordon électrique et la détente de l'appareil libres de toute produits ou de tout autre liquide. Ne jamais exercer de contrainte sur le raccordement de la fiche. Le défaut de suivre toutes les directives énoncées peut provoquer un choc électrique.

RISQUE GÉNÉRAL

Ce produit peut causer des blessures graves ou des dommages matériels.

PRÉVENTION :

- Portez toujours les gants, la protection oculaire, les vêtements et un respirateur ou masque appropriés quand vous peignez. Vapeurs dangereuses – Les peintures, solvants, insecticides et autres matières peuvent être dangereux s'ils sont inhalés ou entrent en contact avec le corps. Les vapeurs peuvent provoquer d'importantes nausées, une perte de connaissance ou un empoisonnement.
- Ne travaillez pas et ne pulvérisez pas près d'enfants. Éloignez toujours les enfants de l'équipement.
- Ne travaillez pas avec les bras au-dessus de la tête ni sur un support instable. Appuyez-vous bien sur les deux pieds pour toujours conserver l'équilibre.
- Soyez attentif et regardez ce que vous faites.
- N'utilisez pas l'appareil quand vous êtes fatigué ou sous l'influence de drogues ou d'alcool.
- Ne pas pointer le pistolet vers une partie du corps.
- Observer tous les codes locaux, provinciaux, d'état et nationaux régissant la ventilation, la prévention des incendies et le fonctionnement de l'appareil.
- Aux États-Unis, le gouvernement a adopté des normes de sécurité en vertu de l'Occupational Safety and Health Act (OSHA). Le cas échéant, on doit les consulter, notamment les parties 1910 des normes générales et 1926 des normes de construction.
- N'utiliser que les pièces autorisées par le fabricant; les utilisateurs qui choisiront d'utiliser des composants dont les caractéristiques techniques et les exigences en matière de sécurité sont inférieures devront en assumer tous les risques et responsabilités.
- Ne pas pulvériser à l'extérieur par grands vents.
- Utiliser seulement les boyaux Earlex.

RISQUE: BLESSURE PAR BRÛLURE DE LA PEAU

Les parties chauffées peuvent causer de graves blessures par brûlure de la peau.

PRÉVENTION :

- Les raccords à dégagement rapide sur le boyau et le pistolet de pulvérisation deviennent chauds au cours de l'utilisation. Évitez le contact entre la peau et les raccords à dégagement rapide lorsqu'ils sont chauds. Laissez le temps au refroidissement des raccords à dégagement rapide avant de débrancher le pistolet de pulvérisation du boyau.

INTRODUCTION

Ce système de vaporisation “High Volume/Low Pressure (HVLP) (volume élevé/basse pression) est conçu pour l’application de revêtements sur des surfaces qui peuvent être peintes plus rapidement qu’avec un pinceau ou un rouleau et qui sont trop petites pour permettre l’utilisation des vaporisateurs sans air traditionnels.

Le système comprend les composants suivants : un interrupteur d’alimentation, un câble d’alimentation, une lampe témoin de filtre, un système de double filtration, un support de godet, un boyau pour l’air et une sortie d’air.

La turbine est également munie d’une trousse d’outils. Elle est située sur côté supérieur de la turbine et peut servir à ranger les jeux de gicleur ou autres petites pièces de rechange.

Dans le présent manuel, certaines illustrations peuvent ne pas correspondre exactement à votre turbine et à votre pistolet. Les renseignements et directives donnés ici s’appliquent à tous les modèles, sauf indications contraires.

Grâce à ce système HVLP, il est possible d’obtenir une très haute qualité professionnelle. Veuillez SVP consulter toutes les informations contenues dans ce manuel avant de faire fonctionner le système.

COMPOSANTS (FIG. 1)

1	Ensemble du pistolet	**14**	Tuyau d’air
2	Bague de réglage	**15**	Poignée de transport
3	Buse d’air	**16**	Interrupteur
4	Entrée des fluides	**17**	Témoin du filtre à air*
5	Clapet anti-retour	**18**	Raccordement du flexible d’air
6	Levier de fermeture	**19**	Compartiment de rangement
7	Levier tournant	**20**	Support de pistolet
8	Joint du godet	**21**	Capot filtre à air principal**
9	Tube d’aspiration	**22**	Collier de fixation du câble d’alimentation enroulé
10	Godet	**23**	Cordon d’alimentation
11	Bouton de réglage du débit d’air	**24**	Filtre fin du tuyau d’aspiration (rouge)
12	Bouton de réglage du produit	**25**	Filtre grossier du tuyau d’aspiration (blanc)
13	Gâchette	**26**	Brosses de nettoyage
		27	Clé

* Le voyant du filtre à air s’allume en rouge si le filtre principal est obstrué.

** Le filtre à air auxiliaire se trouve sous le couvercle de l’autre côté de la turbine

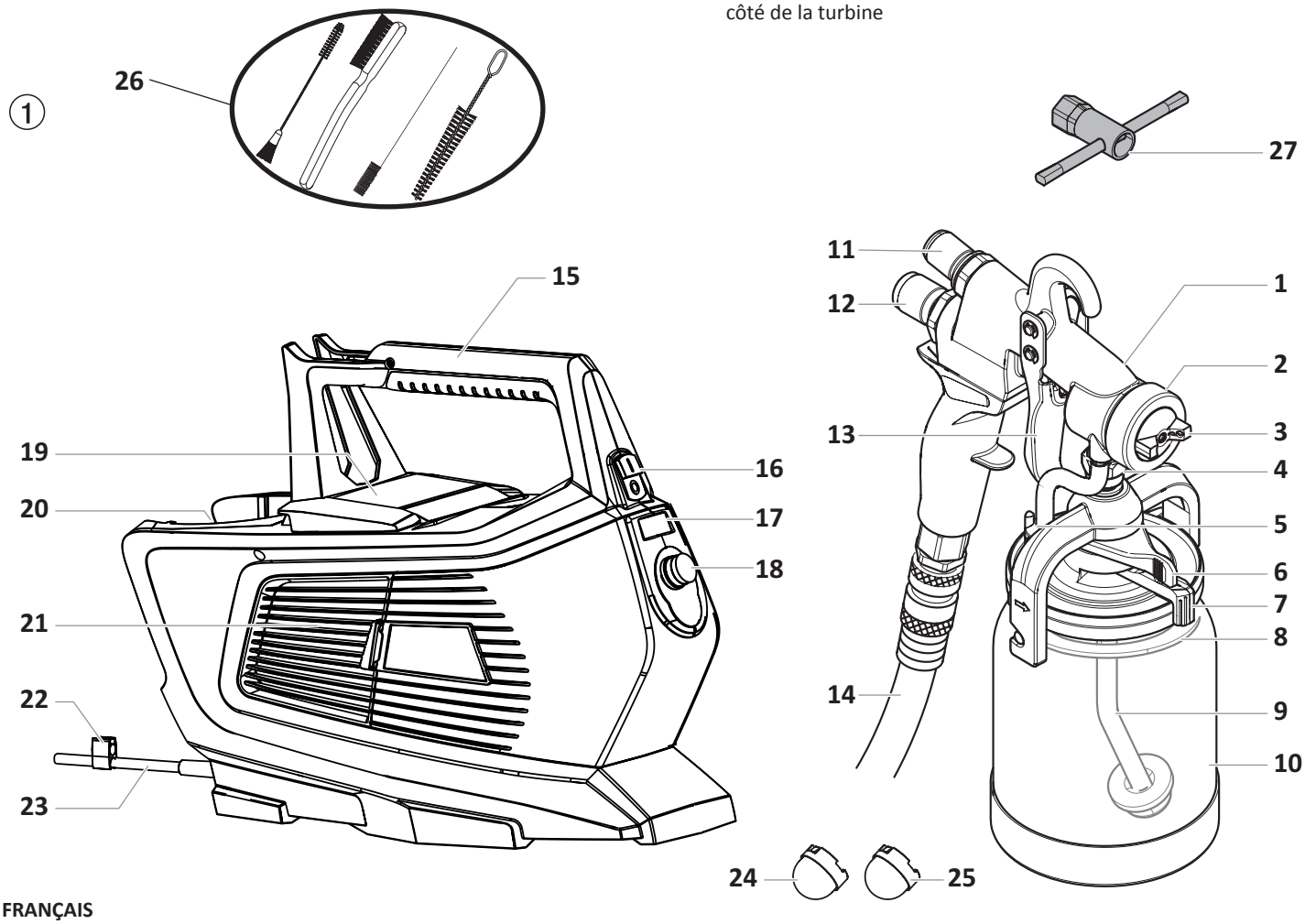

CHOIX D'UN JEU D'AIGUILLE

Votre pistolet pulvérisateur à débit élevé et à basse pression devrait être muni du bon jeu d'aiguille pour le type de travail que vous effectuerez. Un jeu d'aiguille compte un ensemble d'aiguille (fig. 2, article 1), une buse à peinture (2) et une buse à air (3).

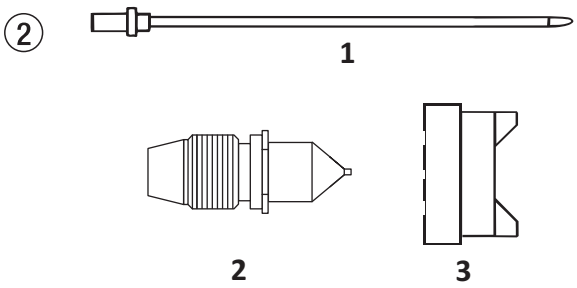

Vous devriez choisir un jeu d'aiguille en fonction de deux choses : le type de peinture à pulvériser et la finition désirée.

Le tableau sur la page 23 devrait vous aider à faire le bon choix.

CHANGEMENT D'UN JEU D'AIGUILLE

1. Retirez l'anneau de la buse à air (fig. 3, article 1), la buse à air (2) et la coupelle de ressort (3);

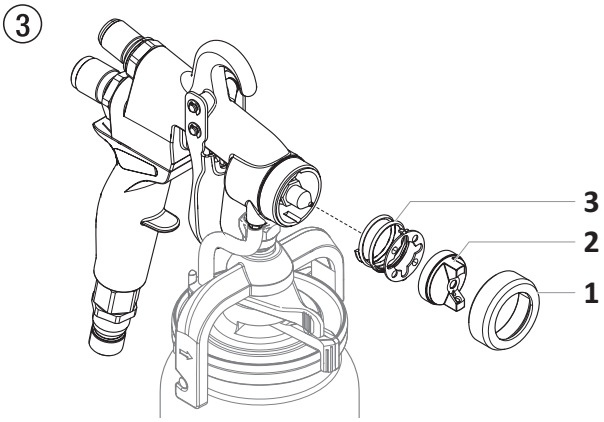

2. A l'aide de la clé, retirez la buse à peinture;

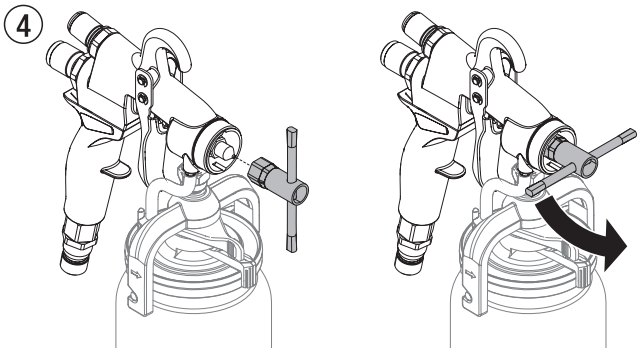

3. Retirez le bouchon de réglage du débit de fluide (fig. 5, article 1) et le ressort (2);

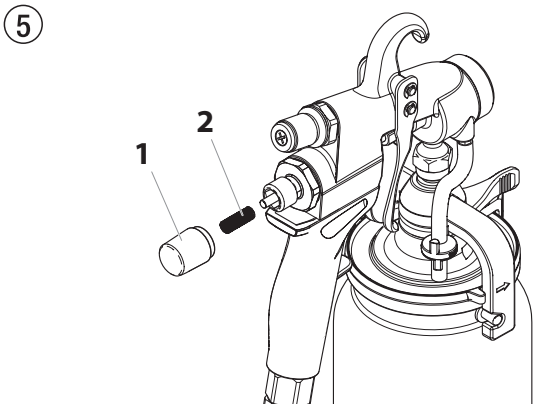

4. Retirez l'aiguille (fig. 6, article 1);

Si l'aiguille ne sort pas facilement, desserrer l'écrou de presse-garniture (2) afin de prévenir des dommages à l'aiguille ou à la garniture.

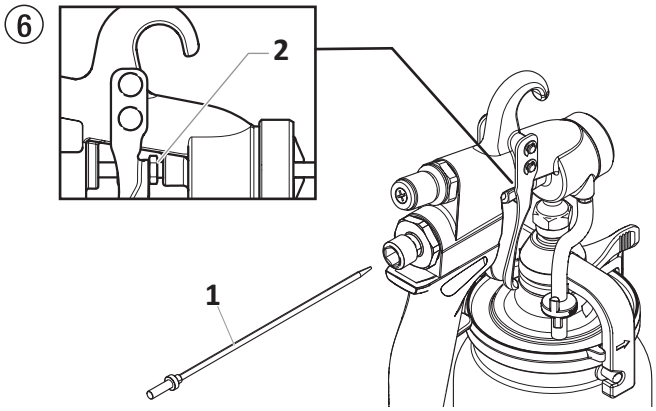

5. Installer le nouveau jeu d'aiguille dans l'ordre inverse.

RÉGLAGE DU PISTOLET

Définir les réglages de la forme et largeur du jet, du débit de produit, et de l'air ainsi que du tube de montée voir fig. 7 – 13 et description pages 18/19.

CHOIX DE LA FORME DU JET (FIG. 7)

A = jet plat vertical pour surfaces horizontales

B = jet plat horizontal pour surfaces verticales

C = jet rond pour angles et arêtes ainsi que pour les endroits difficilement accessibles

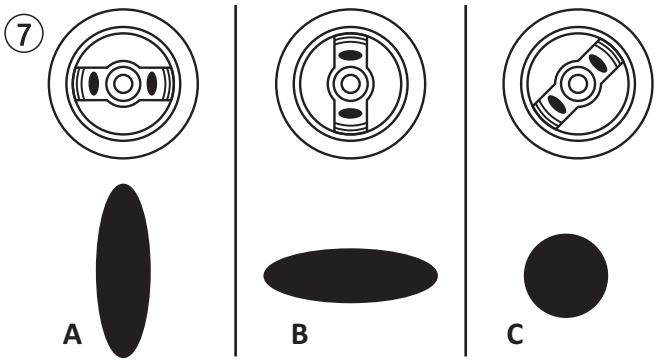

RÉGLAGE DE LA FORME DÉSIRÉE DU JET (FIG. 8)

Tourner la buse d'air (1) à la position désirée.

Attention

Ne jamais tirer la gâchette pendant le réglage de la buse d'air.

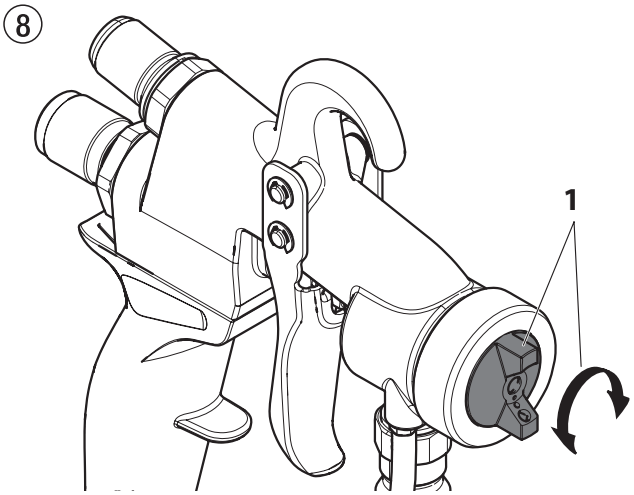

RÉGLAGE DE LA LARGEUR DU JET (FIG. 9)

Bague de réglage

tourner à droite = jet large

tourner à gauche = jet plus étroit

La bague de réglage ne sert pas à la fixation de la buse d'air!

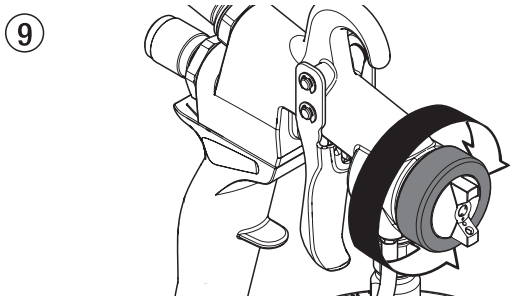

RÉGLAGE DU DÉBIT DE PRODUIT (FIG. 10)

Définir le débit de produit en tournant le bouton de réglage.

tourner à gauche = plus de débit

tourner à droite = moins de débit

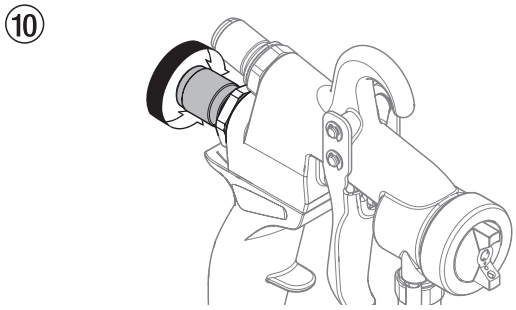

RÉGLAGE DU DÉBIT D'AIR (FIG. 11)

Le réglage correct du débit d'air est décisif pour la pulvérisation et la formation de brouillard.

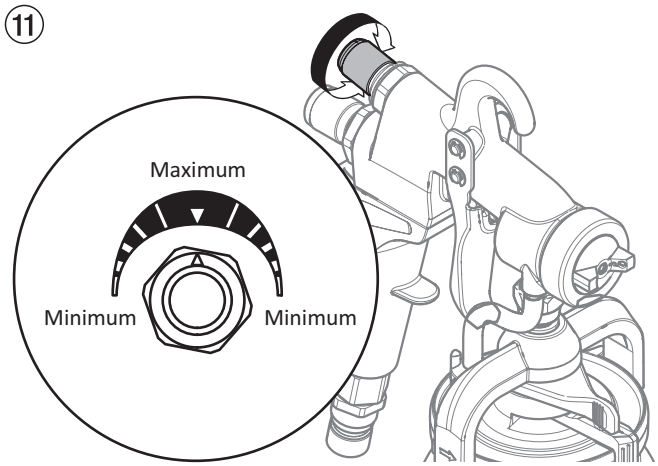

RÉGLAGE DU TUBE DE MONTÉE

Pulvérisation vers le bas (fig. 12)

Tourner le levier en sens horaire en butée.

⑫

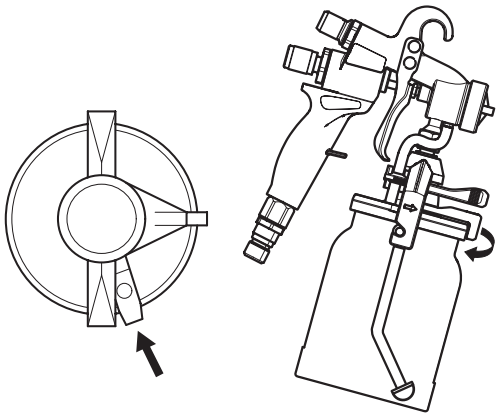

Pulvérisation vers le haut (fig. 13)

Tourner le levier en sens antihoraire en butée.

⑬

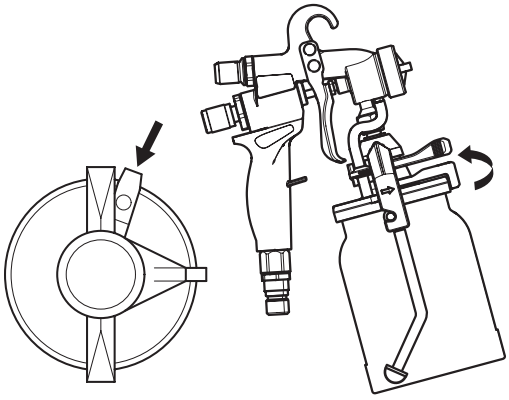

MISE EN SERVICE

Avant le branchement au secteur, veiller à ce que la tension secteur corresponde à la tension de service indiquée sur la plaque signalétique. Le raccordement doit se faire par une prise de courant de sécurité reliée à la terre de manière conforme.

Il est recommandé d'utiliser de l'eau pour pratiquer la pulvéisation jusqu'à ce que l'utilisateur se familiarise avec la configuration et les commandes de l'appareil.

Maintenir la turbine aussi éloignée que possible de la zone de vaporisation, de manière à éviter tout incendie ou explosion provoqué par les pièces produisant des étincelles.

1. Raccorder le boyau pour l'air à la sortie d'air de la turbine (fig. 14).

⑭

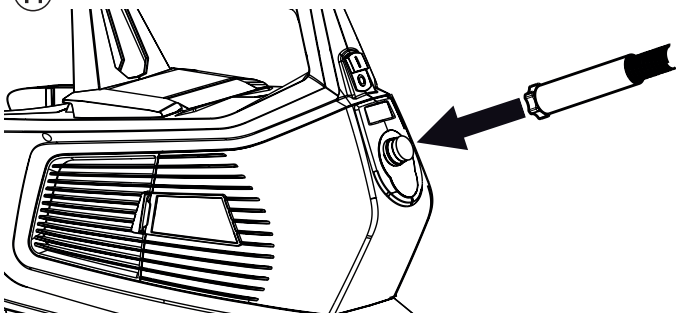

2. Raccorder le boyau pour l'air à l'entrée d'air du pistolet de vaporisation.
3. Ouvrir le levier de fixation au-dessus du godet, enlever le godet.
4. Remplir le godet avec le produit de revêtement.

Ne pas dépasser le niveau de remplissage max. du réservoir.

5. Poser le filtre adéquat sur le **tube d'aspiration** (fig. 1, 24/25) en fonction du produit de revêtement utilisé.

Produits de revêtement très liquides → Filtre fin (rouge)

Produits de revêtement visqueux → Filtre grossier (blanc)

6. Contrôler la bonne position et le propreté du joint de godet.
7. Emboîter le godet sur le pistolet et verrouiller avec le levier de fixation.
8. Brancher le cordon d'alimentation.
9. Actionner l'interrupteur MARCHE / ARRÊT sur l'appareil. L'appareil est maintenant prêt à fonctionner.

TECHNIQUE DE PROJECTION

Tenir le pistolet verticalement à une distance régulière comprise entre 15 cm par rapport à l'objet.

Déplacer le pistolet régulièrement en sens transversal ou vertical. Le déplacement régulier du pistolet est garant d'une bonne qualité de surface. Si la vitesse de travail est correcte la surface traité sera sans coulures.

Commencer le travail toujours à l'extérieur de l'objet et éviter des interruptions si vous êtes sur l'objet.

Avec le réglage à jet rond la distance par rapport à l'objet peut être augmentée en fonction de l'objet.

- Si la formation de brouillard est trop importante, chercher à améliorer le réglage du débit de produit ainsi que la distance à l'objet.

CORRECT

15

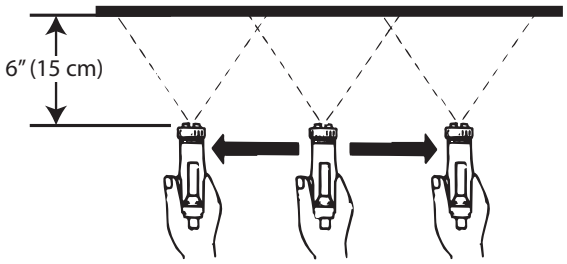

MAUVAIS

Importante formation de brouillard qualité de surface irrégulièret

16

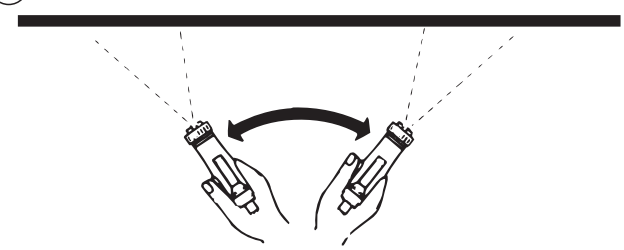

INTERRUPTIONS DE TRAVAIL

Suivez ces étapes pour sécuriser le pistolet pulvéisateur chaque fois que vous faites une pause dans la pulvérisation.

1. Tourner le bouton de réglage du débit de produit en butée à droite (fig. 17).

   Ainsi le pistolet est verrouillé et assuré contre toute action involontaire.

17

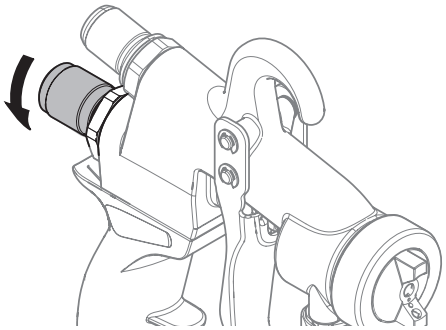

2. Arrêter la turbine.

RÉGLAGE DE L'ÉCROU DE PRESSE-GARNITURE

S'il y a une fuite de peinture autour ou à travers l'écrou de presse-garniture (fig. 13, article 1), réglez l'écrou de presse-garniture.

1. Déconnectez le tuyau souple d'air de l'entrée d'air et retirez le godet;
2. Appuyez complètement sur la détente et tenez en place;
3. Resserrez l'écrou de presse-garniture (1) à l'aide d'une clé de 8 mm jusqu'à ce que l'aiguille demeure à l'intérieur de la buse lorsque vous relâchez la détente;

18

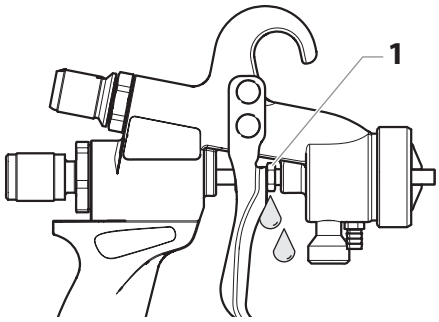

4. Desserrez l'écrou de presse-garniture lentement jusqu'à ce que l'aiguille se déplace librement à sa position dans la buse.

Une fois que vous avez réglé l'écrou, rebranchez le tuyau d'air et le godet. Appuyez sur la détente pour vous assurer qu'il n'y a plus de fuite. S'il y a toujours une fuite, assurez-vous que l'écrou de presse-garniture est aussi serré que possible, tout en permettant à l'aiguille de se déplacer librement. Si le réglage de l'écrou de presse-garniture n'arrête pas la fuite, remplacez la garniture d'étanchéité.

NETTOYAGE

NETTOYAGE LE PISTOLET

1. Arrêter la turbine.
2. Tenir le pistolet au-dessus du bidon de peinture. Tirer la gâchette pour décharger la pression contenue dans le godet.
3. Ouvrir le levier de fermeture du godet et enlever le godet.
4. Vider le reste de peinture du godet dans le bidon de peinture.
5. Remplir le godet de solvant (ou d'eau) et le visser sur le pistolet.

Utiliser exclusivement un solvant avec un point éclair égal ou supérieur à 38° C.

6. Bien secouer le pistolet.
7. Mettre la turbine en marche et projeter le solvant (ou l'eau) dans un récipient ouvert.

Ne pas projeter dans un récipient à petite ouverture (bonde)! Voir les prescriptions de sécurité. Ne pas restreindre la buse lors du nettoyage. Le rinçage du système n'est pas nécessaire.

8. Répéter la procédure ci-dessus jusqu'à ce que du solvant (ou de l'eau) propre sort à la buse.

   Vider ensuite le godet complètement. Essuyez l'intérieur du récipient jusqu'à ce qu'il soit propre.
9. Arrêter la turbine.

Ne laisser pas le godet monté rempli de solvant, une pression pourrait se former dans le godet.

Veiller à la propreté et au bon état du joint de godet.

10. Nettoyer l'extérieur du pistolet et du godet à l'aide d'un chiffon trempé dans le solvant (ou dans l'eau).

Ne pas laisser le pistolet dans le solvant pendant une période prolongée! Le fonctionnement des joints et de tubes d'air au clapet anti-retour pourrait être compromis par un gonflement.

NETTOYAGE DU KIT D'AIGUILLE

1. Reportez-vous à Refer to "Changement d'un jeu d'aiguille", page 17. Dévisser la bague de réglage, sortir la buse d'air et le plateau à ressort. Dévisser la buse. Nettoyer la buse d'air, la buse et le pointeau à l'aide d'un pinceau avec du solvant (de l'eau).

Ne jamais nettoyer les perçages des buses de produit et d'air avec un objet métallique pointu.

2. Huiler les points marqués légèrement avec une huile exempte de silicone (fig. 19).

19

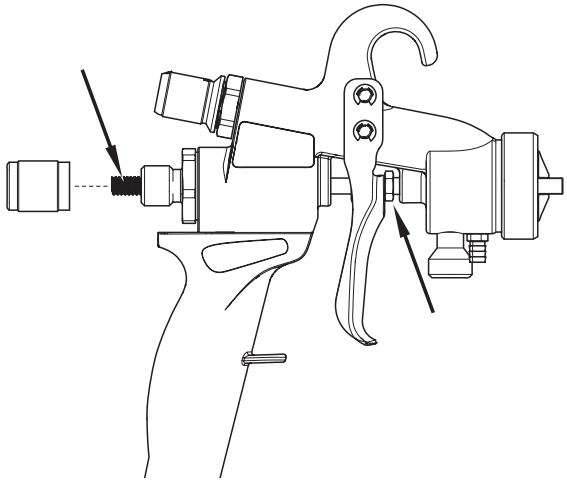

3. Si le pistolet n'est pas utilisé pendant un certain temps, appliquer, après le nettoyage, une huile exempte de silicone pour le conserver.
4. Remonter le pistolet pulvérisateur.

NETTOYAGE LE SOUPAPE D'AÉRATION

Si jamais de la peinture a pénétré dans le tuyau d'aération, procédez de la manière suivante:

1. Tirer le tube de dépressurisation (Fig. 20, 1) du corps de pistolet en haut. Dévisser le chapeau de vanne (2). Enlever la membrane (3). Nettoyer soigneusement toutes les pièces.

20

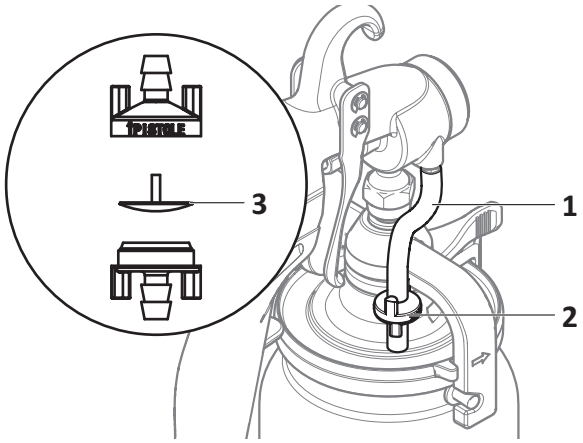

Attention

ATTENTION! Le tuyau d'aération et la membrane ne résistent aux solvants que sous certaines conditions. Ne pas les plonger dans le solvant, mais les essuyer simplement.

2. Poser la membrane avec l'ergot en vers le haut dans le couvercle de la soupape.
3. Retourner le corps du pistolet et visser le couvercle de la soupape par le bas.
4. Insérer le tuyau de dépressurisation sur le chapeau de vanne (Fig. 20, 2) et sur le raccord fileté du corps de pistolet (1).

MAINTENANCE

Utiliser la procédure suivante pour maintenir votre pistolet de vaporisation HVLP en bon état de fonctionnement.

NETTOYAGE/REMPLACEMENT DES FILTRES

Attention

Attention ! Ne jamais utiliser l'appareil avec un filtre à air encrassé ou en l'absence de ce dernier, des impuretés pourraient sinon être aspirées et influer sur le fonctionnement de l'appareil.

Le témoin du filtre à air s'allume en rouge quand il faut remplacer le filtre à air principal.

Assurez-vous que la turbine est débranchée avant de changer les filtres.

1. Ouvrez le couvercle (1) du compartiment du filtre à air principal et le couvercle du compartiment du filtre à air auxiliaire (2). Retirez chaque filtre.

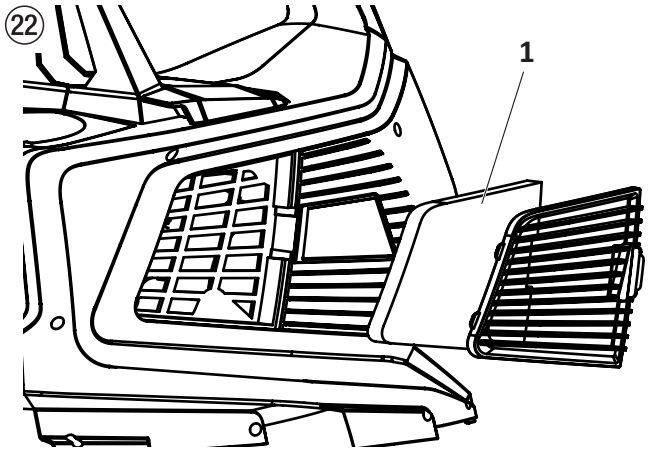

2. Nettoyer les filtres. Donner des petits coups sur les filtres pour évacuer les contaminants ou utiliser de l'air comprimé pour les chasser. Pour les matières qui ne sont pas évacuées facilement, tremper les filtres dans de l'eau savonneuse ou dans de l'essence minérale. Laisser sécher complètement les filtres avant de les remonter dans la turbine.

Attention

Pour nettoyer les filtres, ne pas utiliser de solvants hautement inflammable tels que les diluants à peinture-laque.

3. Remettez les filtres en place et remettez les couvercles des filtres en place.

Après plusieurs nettoyages, il peut devenir nécessaire de remplacer les filtres. Se reporter à la liste de pièces à la fin de ce manuel pour la référence de l'ensemble de remplacement de filtre.

NETTOYAGE LE TUYAU D'AIR

1. Essuyer périodiquement la surface externe des tuyau d'air avec un chiffon humide pour maintenir propre.

Attention

Ne pas submerger ou ne pas rincer les tuyau d'air avec l'eau ou aucun produit chimique.

Ne pas nettoyer ce tuyau à l'aide de butanone, de naphta, d'essence minérale, de diluant ou de xylol. Une exposition prolongée à ces produits pourrait l'endommager.

Rangez à l'intérieur d'un bâtiment avec le cordon d'alimentation enroulé autour de la poignée.

SOUPAPE D'AÉRATION

Si jamais de la peinture a pénétré dans le tuyau d'aération, procédez de la manière suivante:

1. Tirer le tube de dépressurisation (Fig. 23, 1) du corps de pistolet en haut. Dévisser le chapeau de vanne (2). Enlever la membrane (3). Nettoyer soigneusement toutes les pièces.

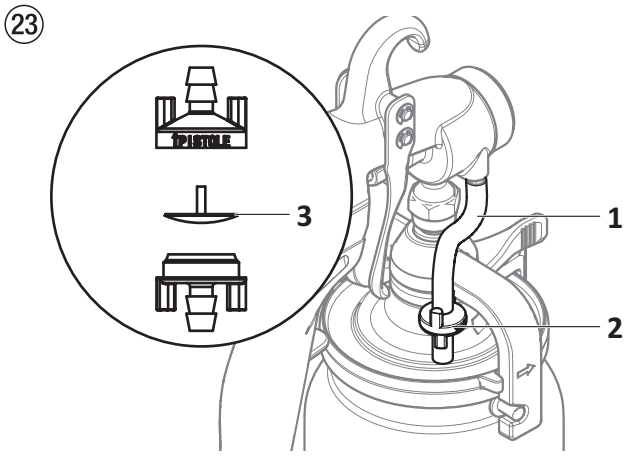

Attention

ATTENTION! Le tuyau d'aération et la membrane ne résistent aux solvants que sous certaines conditions. Ne pas les plonger dans le solvant, mais les essuyer simplement.

2. Poser la membrane avec l'ergot en vers le haut dans le couvercle de la soupape.
3. Retourner le corps du pistolet et visser le couvercle de la soupape par le bas.
4. Insérer le tuyau de dépressurisation sur le chapeau de vanne (Fig. 23, 2) et sur le raccord fileté du corps de pistolet (1).

TABLEAU DE DILUTION DU MATÉRIAU/JEU D'AIGUILLE

Avant la vaporisation, le produit utilisé doit être dilué avec un solvant approprié et le projecteur adéquat doit être monté. Il est toujours préférable de suivre les recommandations et les procédures de dilution du fabricant de produit.

Il existe deux procédés simples pour mesurer l'épaisseur appropriée d'un produit :

1. Tremper une baguette à brasser la peinture dans le produit et la retirer en observant soigneusement l'écoulement du produit. Lorsque le produit commence à former des gouttes, celles-ci doivent tomber environ toutes les secondes.
2. Utiliser un godet de viscosimètre (réf. 0153165). Plonger le godet dans le produit et le retirer. Chronométrer le temps d'écoulement du produit du godet tant qu'il s'écoule de manière continue. Une fois que l'écoulement continu s'interrompt, relever le temps et se reporter au tableau ci-dessous. Ajouter la quantité de solvant appropriée et continuer le test jusqu'à ce que l'épaisseur correcte pour le type de produit utilisé soit atteinte.

Substance	% de réduction	Durée	Solvant	Numéro de aiguille
Peinture au latex	20 à 25 %	30 à 35 sec.	Eau	5
Peinture à l'huile	10 à 20 %	20 à 30 sec.	Essences minérales	4
Peinture époxy	1 à 10 %	30 à 35 sec.	Recommandations du fabricant	5
Préservateur pour bois translucide	Non dilué		Recommandations du fabricant	4
Vernis	Recommandations du fabricant		Naphta	3
Polyuréthanne	10 %	18 à 22 sec.	Méthyléthylcétone	3
Bouche-pores	Non dilué		Essences minérales	3
Apprêt à l'huile	15 à 20 %	30 à 35 sec.	Essences minérales	4
Émail rapide	25 %	20 à 25 sec.	Essences minérales	4
Teinture	Non dilué		Recommandations du fabricant	3
Apprêt à métal	15 %	25 à 30 sec.	Essences minérales	4
Émail industriel	15 %	30 à 35 sec.	Essences minérales	4
Peinture aluminium	Non dilué		Essences minérales	4
Apprêt nitrocellulosique	Recommandations du fabricant	18 à 22 sec.	Diluant à laque	3
Laque	50 %	18 à 22 sec.	Diluant à laque	3

ACCESSOIRES FACULTATIFS

N° DE PIÈCE	DESCRIPTION
2463469	Jeu d'aiguille, nº 2 complet
2463470	Jeu d'aiguille, nº 3 complet
2463471	Jeu d'aiguille, nº 4 complet
2463472	Jeu d'aiguille, nº 5 complet
508124	Couvercle, clipable, 1 pinte
279942	Trousse d'accessoires de buse
279941	Trousse d'accessoires de buse de luxe

KITS DE RÉPARATION

N° DE PIÈCE	DESCRIPTION
2434392	Lot de réparation du clapet antiretour (compte trois ensembles)
276257	Lot de membranes du clapet antiretour (compte dix membranes)
297052	Joint, godet, blanc (compte six joints)
276258	Joint, godet, Thiokol - noir (compte six joints)
2434390	Lot de réparation du pistolet à débit élevé et à basse pression

DÉPANNAGE

PROBLÈME	CAUSE	MESURE
La turbine ne démarre pas	• Cordon d'alimentation non branché • Pas de tension • Appareil en surchauffe	• Branchez le cordon d'alimentation • Contrôler • Tirer la fiche de la prise, laisser refroidir l'appareil pendant env. 30 minutes, ne pas plier le flexible, contrôler le filtre à air, ne pas couvrir les fentes d'aspiration
Il ne sort pas de produit de la buse	• Buse colmatée • Trop peu de quantité de produit • Joint du godet défectueux • Pas d'établissement de pression dans le godet • Godet vide • Tuyau d'aération détaché/endommagé • Tube d'aspiration desserré • Tube d'aspiration / filtre du tube d'aspiration colmatée • Orifice d'aération bouché sur le tube d'aspiration • Membrane collée	• Nettoyer • Augmenter la quantité • Remplacer • Serrer le godet • Le remplir • Le rebrancher ou le remplacer • Le resserrer • Nettoyer ou utiliser un autre filtre • Nettoyer • La démonter et la nettoyer (cf. page 21)
Le produit forme des gouttelettes sur la buse	• Capuchon d'air, buse ou aiguille encrassé • Buse usée • Aiguille usée ou endommagée	• Nettoyer • Le remplacer • Remplacer l'aiguille (cf. page 17)
Pulvérisation trop grossière	• Flux de produit trop élevé • Buse encrassée • Viscosité trop élevée du produit de revêtement • Pas d'établissement de pression dans le godet • Filtre à air fortement colmaté • Débit d'air trop faible • Tuyau d'air endommagé	• Diminuer la quantité • La nettoyer • Diluer davantage • Serrer le godet • Remplacer (cf. page 21) • Augmenter la quantité • Le vérifier et le remplacer en cas de besoin
Pulsation du jet	• La quantité de produit dans le godet touche à sa fin • Filtre à air fortement colmaté • Tube d'aspiration desserré • Tube d'aspiration / filtre du tube d'aspiration colmatée	• Le remplir • Remplacer (cf. page 21) • Le resserrer • Nettoyer ou utiliser un autre filtre
Ecoulement de produit de revêtement	• Apport excessif de produit • Écart trop faible • Mauvais kit gicleur	• Diminuer la quantité • Augmenter l'écart • Utiliser un autre kit gicleur
Brouillard de produit trop intense (Overspray)	• Trop grande distance de l'objet • Apport excessif de produit • Débit d'air trop important • Produit de revêtement trop dilué • Mauvais kit gicleur	• Réduire la distance • Diminuer la quantité • Diminuer la quantité • Diminuer le degré de dilution • Utiliser un autre kit gicleur
Peinture dans le tube de dépressurisation	• Membrane encrassée • Membrane défectueuse	• Nettoyer la membrane (cf. page 21) • Remplacer la membrane (cf. page 21)

GARANTIE LIMITÉE

PULVÉRISATEUR DE PEINTURE

Cet article fabriqué par Wagner Spray Tech Corporation (Wagner) est garanti contre tout défaut de fabrication et de matériaux pour une période de deux ans suivant la date d'achat, à condition qu'il soit utilisé conformément aux recommandations et aux instructions écrites de Wagner. La garantie ne couvre pas les dommages résultant d'un mauvais emploi, d'un accident, d'une négligence de la part de l'utilisateur ou de l'usure normale de l'article. Elle ne couvre pas non plus les défauts ou les dommages découlant de services d'entretien ou de réparations assurées par tout autre établissement qu'un centre de service après-vente agrée de Wagner.

TOUTE GARANTIE TACITE RELATIVE AUX QUALITÉS MARCHANDES OU À L'UTILISATION DE CE PRODUIT DANS UN BUT PARTICULIER N'EST VALABLE QUE POUR UNE PÉRIODE DE DEUX ANS À COMPTER DE LA DATE D'ACHAT. WAGNER NE SAURAIT ÊTRE TENU RESPONSABLE DES DOMMAGES FORTUITS OU INDIRECTS QUELS QU'ILS SOIENT, QUE CE SOIT POUR INOBSERVATION DE LA PRÉSENTE GARANTIE OU POUR TOUTE AUTRE RAISON. LA GARANTIE NE COUVRE PAS LES ACCESSOIRES.

CET ARTICLE A ÉTÉ CONÇU EXCLUSIVEMENT EN VUE D'UN USAGE DOMESTIQUE. LA GARANTIE NE SERA VALABLE QUE POUR 30 JOURS À COMPTER DE LA DATE D'ACHAT DE L'ARTICLE EST UTILISÉ À DES FINS COMMERCIALES OU DE LOCATION.

Si un produit démontre un défaut de matières ou de fabrication durant la période de garantie pertinente, le retourner avec la preuve d'achat, port payé, à Wagner Spray Tech, 6151 Queens Ave., Otsego, MN 55330. Wagner effectuera soit la réparation ou le remplacement du produit (au choix de Wagner) et vous le retournera, frais de poste payés.

COMME LES LIMITES DE TEMPS RELATIVES À UNE GARANTIE TACITE OU À L'EXCLUSION DES DOMMAGES DE NATURE FORTUITE OU INDIRECTE N'ONT PAS NÉCESSAIREMENT COURS DANS TOUTES LES PROVINCES, IL SE PEUT QUE LESDITES LIMITES OU EXCLUSIONS NE VOUS CONCERNENT PAS. CERTAINS DROITS PARTICULIERS VOUS SONT DÉVOLUS EN VERTU DE LA PRÉSENTE GARANTIE ET PEUVENT S'ACCOMPAGNER D'AUTRES DROITS EN FONCTION DE LA PROVINCE OÙ VOUS RÉSIDEZ.

Cet appareil n'a aucune pièce électrique utilisable. Ne tentez pas d'effectuer vous-même l'entretien. Rangez à l'intérieur d'un bâtiment avec le cordon d'alimentation enroulé autour de la poignée de turbine.

Avez-vous essayé les recommandations indiquées ci-dessus sans succès? Pour communiquer avec un représentant du service à la clientèle aux États-Unis, veuillez composer le 1-888-783-2612.

PARTS LIST • LISTE DE PIÈCES • LISTA DE PIEZAS

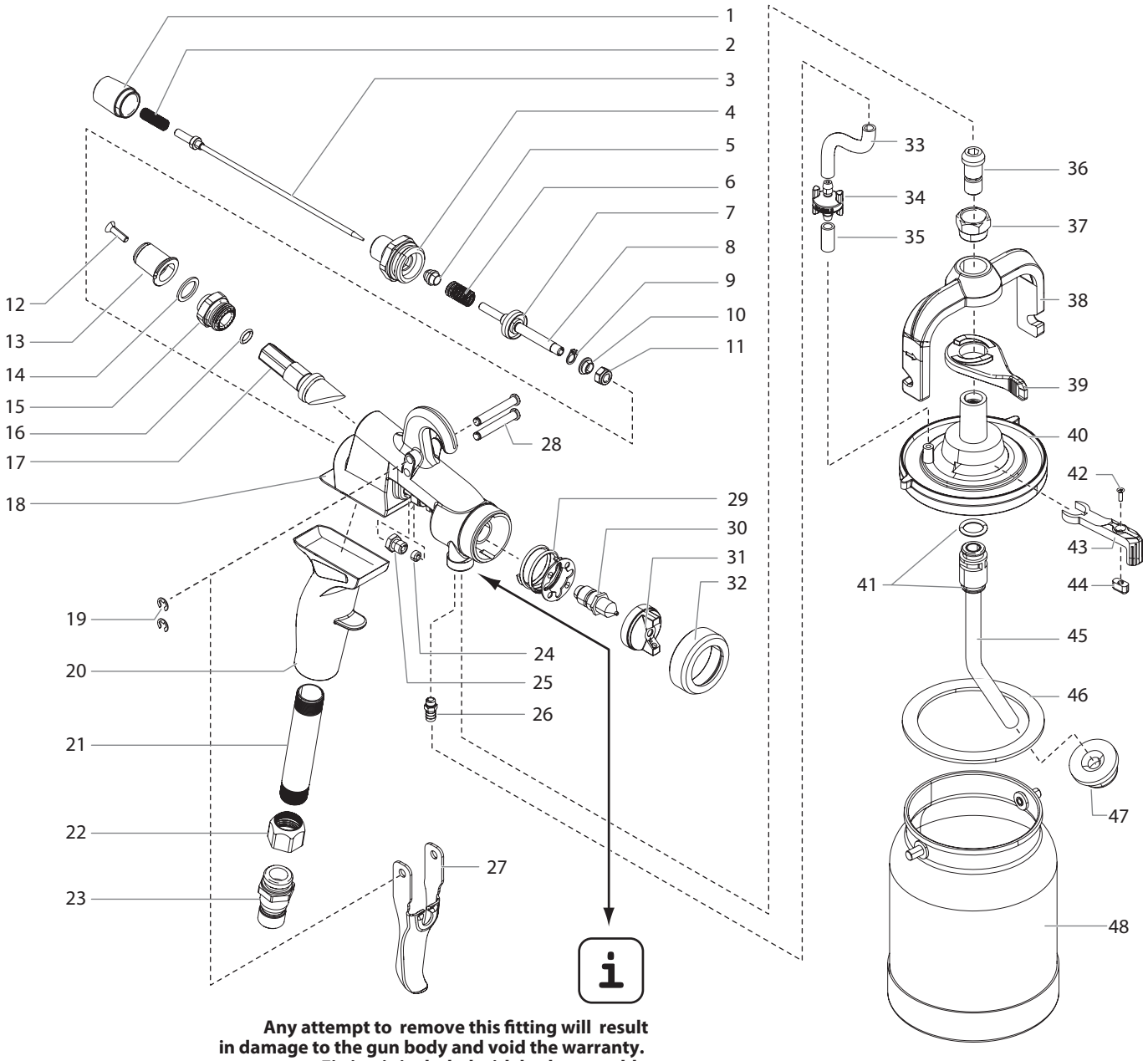

Any attempt to remove this fitting will result in damage to the gun body and void the warranty. Fitting is included with body assembly.

Toute tentative de démontage de ce raccord endommage le corps de pistolet et annule la garantie. Le raccord est compris dans l'ensemble du corps.

Cualquier intento de quitar este adaptador ocasionará que el cuerpo de la pistola se dañe y la garantía perderá su validez. El adaptador está incluido con el conjunto del cuerpo.

#	6700	Description	Description	Descripción
1	277502	Material flow adjustment knob	Bouton de réglage de débit de produit	Perilla ajustadora del flujo de material
2	295575	Needle spring	Ressort de pointeau	Resorte de la aguja
3	276453	Needle assembly #3	Pointeau no 3	Conjunto de aguja #3
4	277975	Material flow adjustment housing	Bouchon de réglage du débit de produit	Cubierta del ajuste de flujo de material
5	275501	Rear air valve seal	Joint arrière de soupape de régulation d'air	Sello posterior de la válvula de aire
6	275578	Air valve spring	Ressort de soupape de régulation d'air	Resorte de la válvula de aire
7	277486	Air valve seal	Joint de soupape de régulation d'air	Sello de la válvula de aire
8	277536	Threaded air valve	Soupape de régulation d'air filetée	Válvula de aire roscada

#	6700	Description	Description	Descripción
9	277489	Air valve snap ring	Circlips de soupape de régulation d'air	Aro de resorte de la válvula de aire
10	277488	Front air valve seal (included in body assembly)	Joint avant de soupape de régulation d'air (compris dans l'ensemble du corps)	Sello delantero de la válvula de aire (incluida en el conjunto de cuerpo)
11	9811119	Locking nut	Écrou de retenue	Tuerca de retención
12	9805205	Screw	Vis	Tornillo
13	277491	Air flow adjustment knob	Bouton de réglage de débit d'air	Perilla de ajuste de flujo de aire
14	9894242	Wave spring washer	Rondelle ressort ondulée	Arandela de resorte de onda
15	277498	Air flow valve nut	Écrou de soupape de régulation d'air	Tuerca de la válvula de control del aire
16	508403	O-ring	Joint torique	Junta de anillo
17	277493	Air flow valve	Soupape de régulation d'air	Válvula de flujo de aire
18	277185	Body assembly	Corps	Conjunto del cuerpo
19	277515	Retaining clip (2)	Agrafes de retenue (2)	Abrazadera de retención (2)
20	524953	Handle	Poignée	Manubrio
21	277481	Handle tube	Tube de poignée	Tubo del asa
22	277480	Handle tube nut	Écrou de tube de poignée	Tuerca del tubo del asa
23	275481	Quick disconnect fitting	Raccord rapide	Adaptador de desconexión rápida
24	275579	Needle packing	Garniture de pointeau	Empaque de la aguja
25	277508	Needle packing adjustment nut	Écrou presse-garniture de pointeau	Tuerca de ajuste del empaque de la aguja
26	277505	Air tube fitting	Raccord tube d'air	Adaptador del tubo de aire
27	277468	Trigger	Détente	Gatillo
28	277976	Trigger pin (2)	Goupilles de détente (2)	Pasador del gatillo (2)
29	275250	Spring plate assembly	Coupelle de ressort	Placa de resorte
30	276451	Air nozzle #3	Buse d'air no 3	Boquilla de aire #3
31	276452	Air cap #3	Bouchon d'air no 3	Obturador del aire #3
32	277507	Air cap ring	Bague de fixation du bouchon d'air	Anillo del obturador del aire
33	277482	Air tube	Tube d'air	Tubo del aire
34	276248	Check valve assembly	Ensemble clapet anti-retour	Válvula de retención
35	277483	Long check valve tube	Tube long de clapet anti-retour	Tubo largo de la válvula de retención
36	277509	Fitting	Raccord	Adaptador
37	277511	Nut	Écrou	Tuerca
38	277451	Bridge	Couronne	Puente
39	277467	Cup locking lever	Levier de blocage du godet	Palanca bloqueadora del depósito
40	277460	Lid	Couvercle	Tapa
41	9871049	O-ring (2)	Joint torique (2)	Junta de anillo (2)
42	9805206	Screw (2)	Vis (2)	Tornillo (2)
43	277448	Swivel lever	Levier d'orientation	Palanca giratoria
44	277449	Guide	Guide	Guía
45	277178	Tube	Tube	Tubo
46	277495	Cup gasket	Joint d'étanchéité du godet	Empaque del depósito
47	295600	Inlet filter	Filtre d'entrée	Filtro de entrada
48	275573	Cup	Godet	Depósito
	2434390	Repair kit (includes items 1-12)	Trousse de réparation (articles nos 1 à 12)	Juego de reparación (incluye los artículos 1 - 12)
	2463470	Needle kit, #3 complete (includes items 13-15)	Jeu d'aiguille, nº 3 complet (articles nos 13 à 15)	Conjunto de aguja, Nº 3 completo (incluye los artículos 13 - 15)
	2434389	Trigger kit (includes items 16-19)	Trousse de détente (articles nos 16 à 19)	Juego de gatillo (incluye los artículos 16 - 19)
	2434391	Front end service kit (includes items 20-21)	Trousse de service frontal (articles nos 20 à 21)	Juego de servicio frontal (incluye los artículos 20-21)
	2434392	Seal repair kit, 3 pieces (includes items 4, 6, 9 and 11)	Trousse de réparation de joints, 3 pièces (articles nos 4, 6, 9 et 11)	Trousse de reparación de juntas, 3 piezas (incluye los artículos 4, 6, 9 y 11)
	297052	Cup gasket (Qty. 6)	Joint d'étanchéité du godet (Qté. 6)	Empaque del depósito (Cant. 6)

PARTS LIST • LISTE DE PIÈCES • LISTA DE PIEZAS

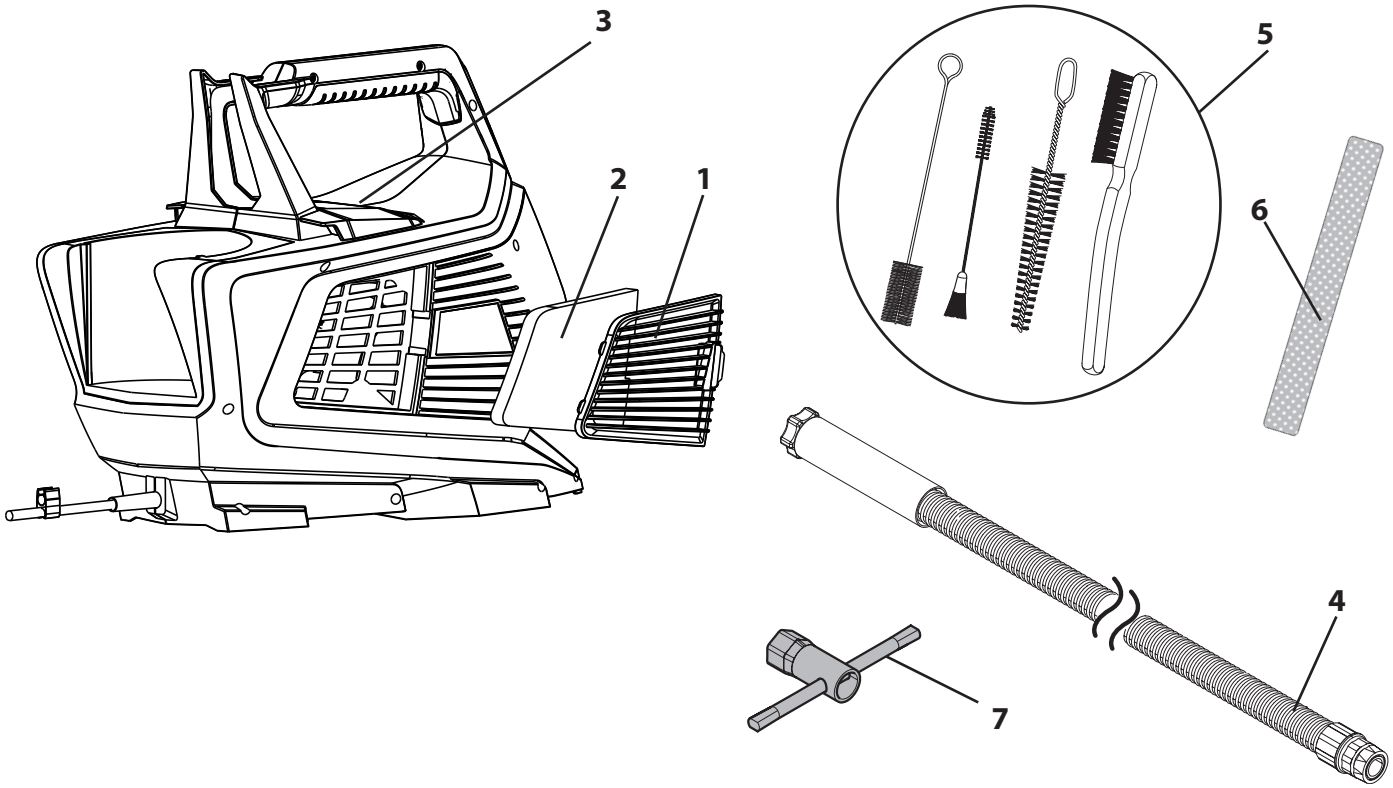

#	6700	Description	Description	Descripción
1	2434503	Filter covers	Kit couvercle de filtre	Set de cubierta de filtro
2	2434505	Air filter (4)	Filtre à air (4 unités)	Filtro de aire (4 uds.)
3	2434506	Storage compartment cover	Couvercle compartiment de rangement	Tapa del compartimento
4	2424102	Air hose	Flexible d'air	Manguera de aire
5	2430409	Cleaning brushes	Kit de brosses de nettoyage	Juego de cepillos de limpieza
6	2324751	Air hose strap	Bande de fixation du flexible d'air	Cinta de fijación manguera de aire
7	524507	Key wrench	Clé	Llave